BenQ

MS510/MX511
Digital Projector
Quick Start Guide

Quick Start Guide
Guide de démarrage rapide
Kurzanleitung
Guida rapida
Guía de inicio rápido
Guia de iniciação rápida
Snabbstartsguide
Краткое руководство
Snelgids
Skrócona instrukcja obslugi
Hızlı Başlangıç Kılavuzu
Průvodce rychlým používáním
คู่มือเริ่มต้นใช้งานอย่างย่อ
快速使用指南
快速使用指南
クイック スタート ガイド
빠른 시작 안내서
دليل البدء السريع

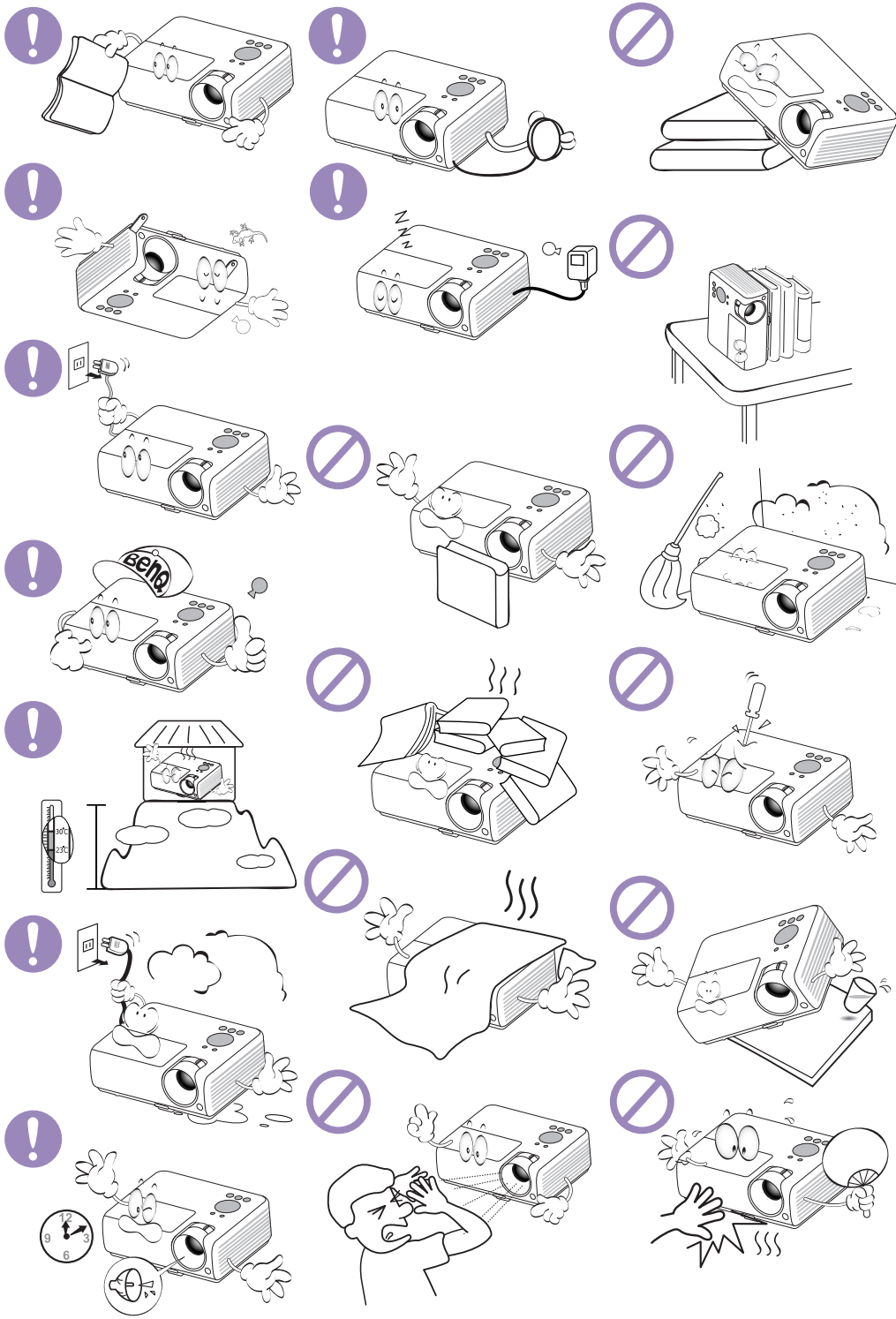
BenQ
30°C
25°C

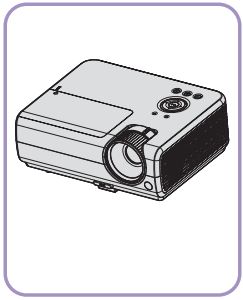


Menu
Auto
Mode
Capture
Blank
Source
Up
On
Down
Set up
BenQ

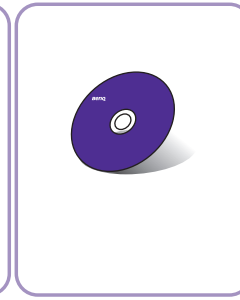
benq

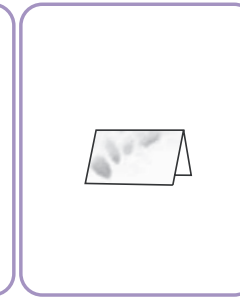


BenQ

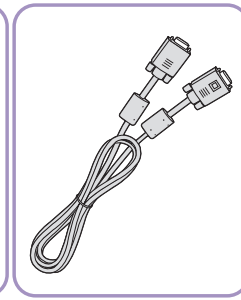

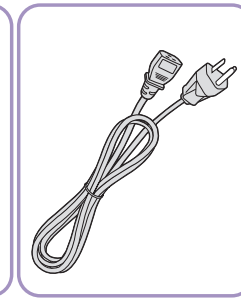

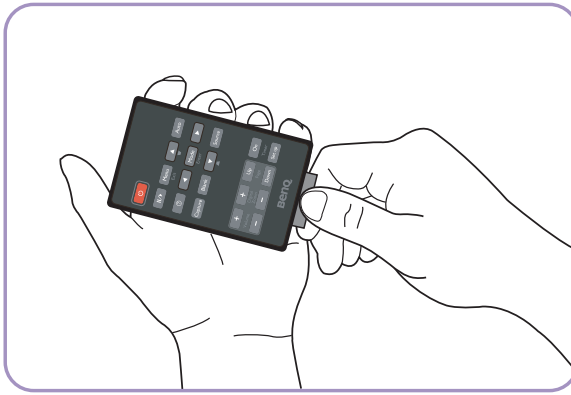
BenQ

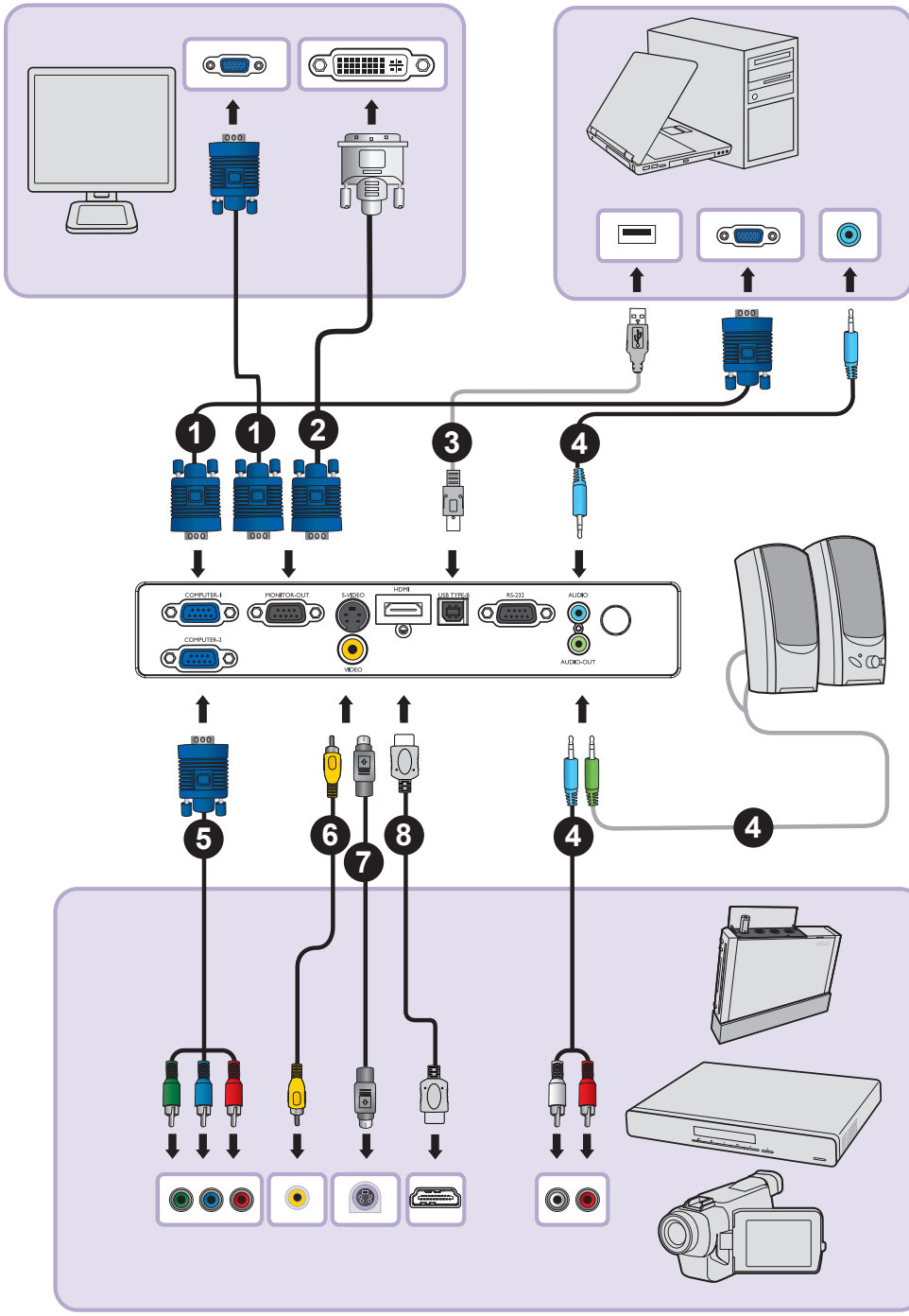
COMPUTER-1
MONITOR-OUT
S-VIDEO
HDMI
USB TYPE-B
RS-232
AUDIO
COMPUTER-2
VIDEO
AUDIO-OUT
1
1
2
3
4
4
5
6
7
8
4

Projection dimensions

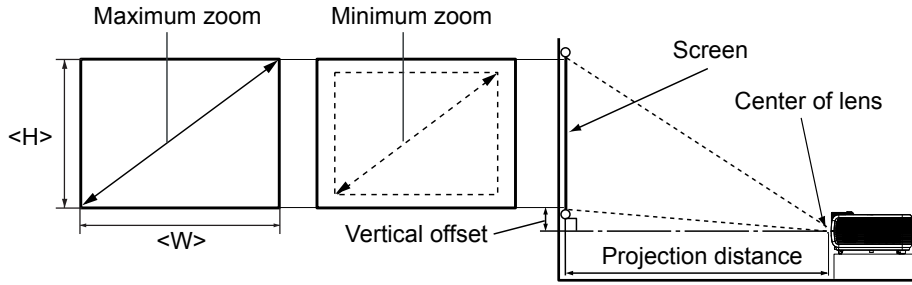

Screen size				Distance from screen (mm)			Vertical offset (mm)
Diagonal		W (mm)	H (mm)	Min length (max. zoom)	Average	Max length (min. zoom)	
Inch	mm						
30	762	610	457	1200	1260	1320	69
40	1016	813	610	1600	1680	1760	91
50	1270	1016	762	2000	2100	2200	114
60	1524	1219	914	2400	2520	2640	137
80	2032	1626	1219	3200	3360	3520	183
100	2540	2032	1524	4000	4200	4400	229
120	3048	2438	1829	4800	5040	5280	274
150	3810	3048	2286	6000	6300	6600	343
200	5080	4064	3048	8000	8400	8800	457
220	5588	4470	3353	8800	9240	9680	503
250	6350	5080	3810	10000	10500	11000	572
300	7620	6096	4572	12000	12600	13200	686

The above numbers are approximate and may be slightly different from the actual measurements. Only the recommended screen sizes are listed. If your screen size is not in the table above, please contact your dealer for assistance.

Ceiling mount screws:

M4 x 8 (Max. L = 8 mm)

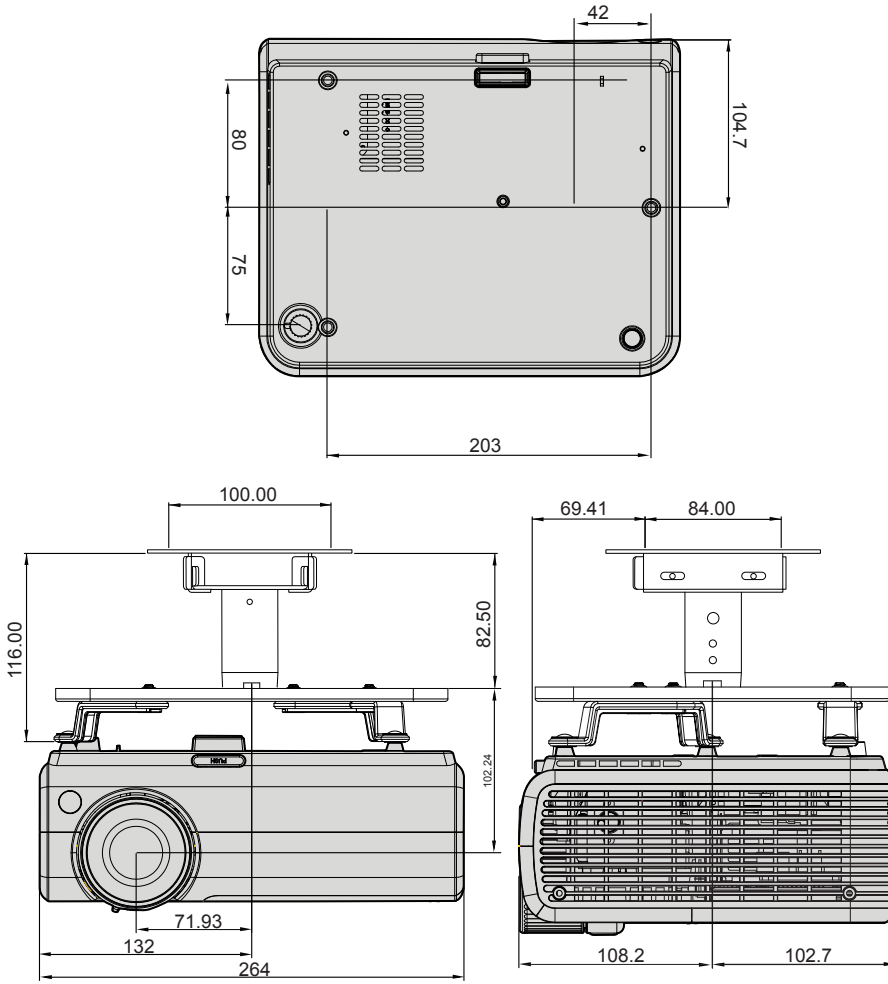

Unit: mm

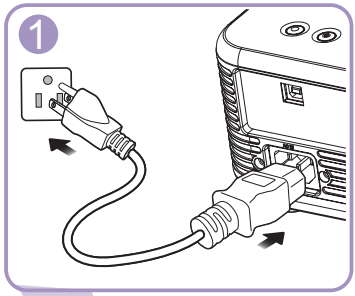
1

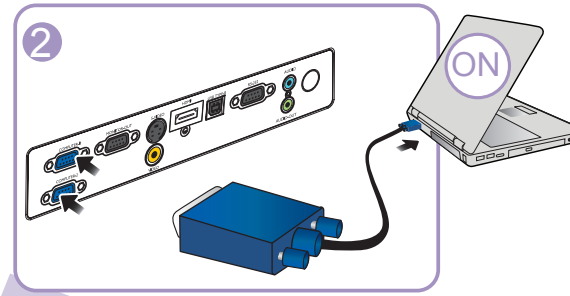
2
ON

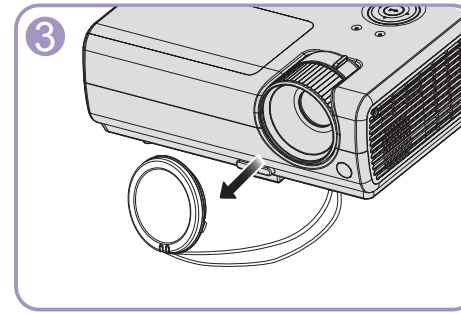
3

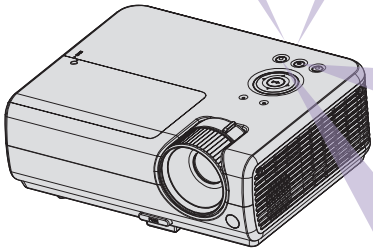

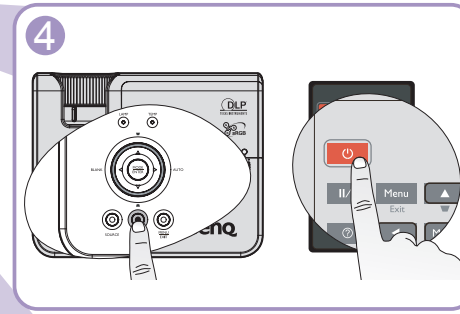
4
DLP
Menu
Exit

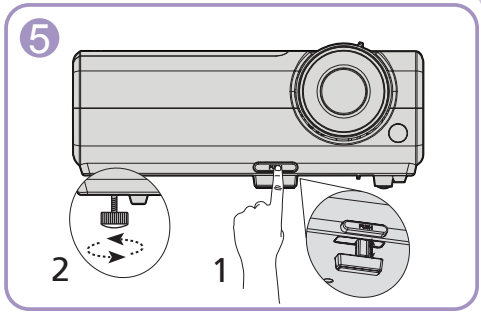
5
2
1

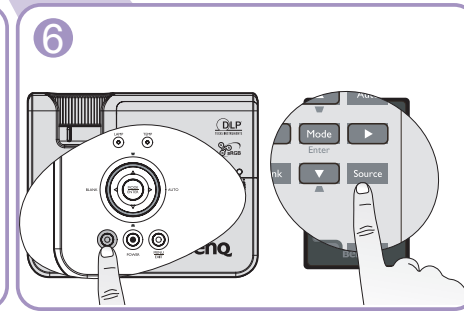
6
DLP
Mode
Enter
Source

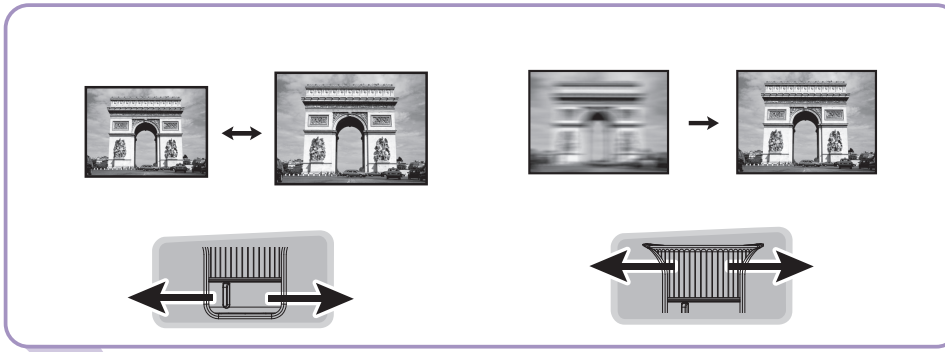

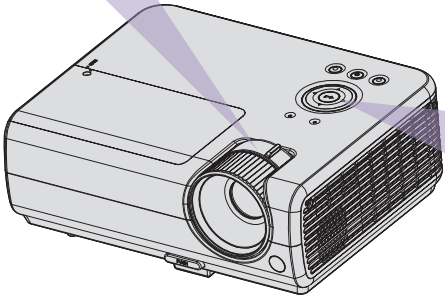

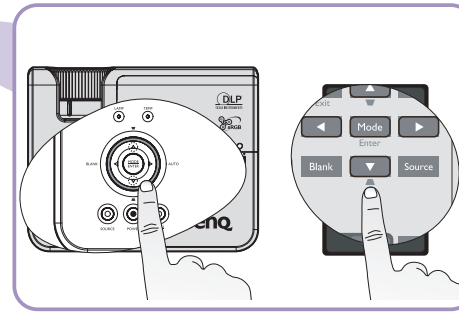
DLP
Mode
Enter
Blank
Source



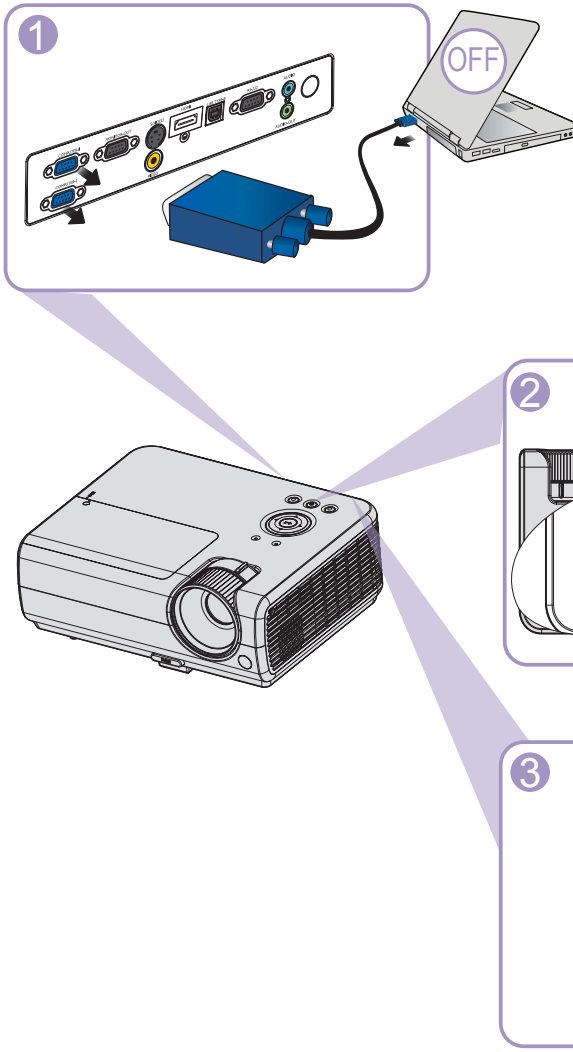
1
OFF
2
X2
Menu
Exit
3

MS510_Contents.fm Page 8 Wednesday, May 19, 2010 7:05 PM

Table of contents

English **9**
Français **10**
Deutsch **11**
Italiano **12**
Español **13**
Português **14**
Svenska **15**
Русский **16**
Nederlands **17**
Polski **18**
Türkçe **19**
Čeština **20**
ไทย **21**
繁體中文 **22**
简体中文 **23**
日本語 **24**
한국어 **25**
عربي **26**

Specifications

(EN)

All specifications are subject to change without notice.

Optical

Resolution
(MX511)
1024 x 768 XGA

(MS510)
800 x 600 SVGA

Display system
1-CHIP DMD

Lens F/Number
F = 2.51 to 2.69,
f = 21.95 to 24.18 mm

Lamp
185 W lamp

Electrical

Power supply
AC100–240V, 2.9 A,
50-60 Hz (Automatic)

Power consumption
260 W (Max); < 1 W (Standby)

Mechanical

Weight
2.5 Kg (5.5 lbs)

Output terminals

RGB output
D-Sub 15-pin (female) x 1
Speaker
(Stereo) 2 watt x 1
Audio signal output
PC audio jack x 1

Control

RS-232 serial control
9 pin x 1
IR receiver x 1
USB Type B x 1

Input terminals

Computer input
RGB input
D-Sub 15-pin (female) x 2

Video signal input
S-VIDEO
Mini DIN 4-pin port x 1
VIDEO
RCA jack x 1
SD/HDTV signal input
Analog - Component RCA jack x 3
(through RGB input)
Digital-HDMI x 1
Audio signal input
Audio in
PC audio jack x 1

Environmental Requirements

Operating temperature
0°C-40°C at sea level
Operating relative humidity
10%-90% (without condensation)
Operating altitude
0-1499 m at 0°C-35°C
1500-3000 m at 0°C-30°C (with High Altitude Mode on)

(FR) Caractéristiques

Toutes les caractéristiques peuvent être modifiées sans notification préalable.

Caractéristiques optiques

Résolution
(MX511)
1024 x 768 XGA

(MS510)
800 x 600 SVGA

Système d'affichage
1-CHIP DMD

Ouverture (nombre F)
F = 2,51 à 2,69,
f = 21,95 à 24,18 mm

Lampe
Lampe 185 W

Caractéristiques électriques

Alimentation électrique
100–240V CA, 2,9 A,
50-60 Hz (Automatique)

Consommation
260 W (Maxi) ; < 1 W (Veille)

Caractéristiques mécaniques

Poids
2,5 Kg (5,5 livres)

Terminaux de sortie

Sortie RVB
D-Sub 15 broches (femelle) x 1
Haut-parleur
(Stéréo) 2 watt x 1
Sortie signal audio
Prise audio PC x 1

Contrôle

Contrôle série RS-232
9 broches x 1
Récepteur IR x 1
USB Type B x 1

Terminaux d'entrée

Entrée ordinateur
Entrée RVB
D-Sub 15 broches (femelle) x 2

Entrée signal vidéo
S-VIDEO
Port mini DIN 4 broches x 1
VIDEO
Prise RCA x 1
Entrée de signal SD/HDTV
Prise RCA analogique - composant x 3
(via entrée RVB)
Numérique-HDMI x 1
Entrée signal audio
Entrée audio
Prise audio PC x 1

Caractéristiques environnementales

Température de fonctionnement
0°C-40°C au niveau de la mer
Humidité relative en fonctionnement
10%-90% (sans condensation)
Altitude de fonctionnement
0-1499 m à 0°C-35°C
1500-3000 m à 0°C-30°C (avec Mode Haute altitude activé)

Technische Daten

(DE)

☞ **Alle Daten können ohne Bekanntmachung geändert werden.**

Optische Daten

Auflösung
(MX511)
1024 x 768, XGA

(MS510)
800 x 600, SVGA

Anzeigesystem
1-CHIP DMD

F-Wert des Objektivs
F = 2,51 bis 2,69
f = 21,95 bis 24,18 mm

Lampe
185-W-Lampe

Elektrische Anschlusswerte

Stromversorgung
100 bis 240 V~, 2,9 A
50 bis 60 Hz (automatisch)

Stromverbrauch
260 W (maximal); < 1 W (Bereitschaft)

Weitere Daten

Gewicht
2,5 kg (5,5 lbs)

Ausgänge

RGB-Ausgang
D-Sub, 15-polig (weiblich) x 1
Lautsprecher
(Stereo) 1 x 2 Watt
Audioausgang
PC-Audioanschluss x 1

Steuerung

Serielle RS-232-Steuerung
9-polig x 1
Infrarotempfänger x 1
USB, TYP B x 1

Eingänge

Computereingang
RGB-Eingang
D-Sub, 15-polig (weiblich) x 2

Videosignaleingang
S-VIDEO
Mini-DIN, 4-polig x 1
VIDEO
Cinchanschluss x 1
SD/HDTV-Eingangssignal
Analog - Component-Cinchanschluss x 3
(über RGB-Eingang)
Digital-HDMI x 1
Audioeingang
Audioeingang
PC-Audioanschluss x 1

Umgebungsbedingungen

Betriebstemperatur
0 °C - 40 °C bei NN
Luftfeuchtigkeit bei Betrieb
10 % - 90 % (nicht kondensierend)
Höhenlage bei Betrieb
0 - 1499 m bei 0 °C - 35 °C
1500 - 3000 m bei 0 °C - 30 °C (Höhenmodus aktiv)

Specifiche tecniche

Tutte le specifiche sono soggette a modifiche senza preavviso.

Parte ottica

Risoluzione
(MX511)
1024 x 768 XGA

(MS510)
800 x 600 SVGA

Sistema di visualizzazione
1-CHIP DMD

Numero/F dell'obiettivo
F = da 2.51 a 2.69,
f = da 21.95 a 24.18 mm

Lampada
Lampada da 185 W

Parte elettrica

Alimentazione
CA 100–240V, 2.9 A,
50-60 Hz (Automatica)

Consumo energetico
260 W (al massimo); < 1 W (Standby)

Parte meccanica

Peso
2,5 Kg (5,5 lbs)

Terminali d'uscita

Uscita RGB
D-Sub 15-pin (femmina) x 1
Altoparlante
(Stereo) 2 watt x 1
Uscita segnale audio
Connettore audio PC x 1

Controllo

Controllo seriale RS-232
9 pin x 1
Ricevitore IR x 1
USB tipo B x 1

Terminali d'ingresso

Input da computer
Input RGB
D-Sub 15-pin (femmina) x 2

Input da segnale video
S-VIDEO
Porta Mini DIN 4-pin x 1
VIDEO
Connettore RCA x 1
Input segnale SD/HDTV
Connettore analogico - componente RCA x 3
(tramite ingresso RGB)
HDMI digitale x 1
Ingresso segnale audio
Ingresso audio
Connettore audio PC x 1

Requisiti ambientali

Temperatura operativa
0°C-40°C sul livello del mare
Umidità relativa operativa
10%-90% (senza condensa)
Altitudine operativa
0-1.499 m a 0°C-35°C
1.500-3.000 m a 0°C-30°C (con modalità Altitudine elevata attiva)

Especificaciones

(ES)

Todas las especificaciones están sujetas a cambio sin previo aviso.

Ópticas

Resolución
(MX511)
1024 x 768 XGA

(MS510)
800 x 600 SVGA

Sistema óptico
1 CHIP DMD

Lente F/Número
F = 2,51 a 2,69,
f = 21,95 a 24,18 mm

Lámpara
Lámpara de 185 W

Eléctricas

Fuente dealimentación
100–240 VCA, 2,.9 A,
50-60 Hz (automático)

Consumo de energía
260 W (máx); < 1 W (espera)

Mecánicas

Peso
2,5 kg (5,5 lbs)

Terminales de salida

Salida RGB
D-Sub 15 contactos (hembra) x 1
Altavoz
(Estéreo) 2 vatios x 1
Salida de señal de audio
Conector de audio de PC x 1

Control

Control de serie RS-232
9 contactos x 1
Receptor de infrarrojos x 1
USB tipo B x 1

Terminales de entrada

Entrada de ordenador
Entrada RGB
D-Sub 15 contactos (hembra) x 2

Entrada de señal de vídeo
S-VIDEO
Puerto Mini-DIN de 4 contactos x 1
VIDEO
Conector RCA x 1
Entrada de señal de SD/HDTV
Analógica - Conector de componentes RCA x 3
(a través de la entrada RGB)
HDMI digital x 1
Entrada de señal de audio
Entrada de audio
Conector de audio de PC x 1

Requisitos medioambientales

Temperatura de funcionamiento
0 °C-40 °C a nivel del mar
Humedad relativa de funcionamiento
10%-90% (sin condensación)
Altitud de funcionamiento
0-1499 m a 0 °C-35 °C
1500-3000 m a 0° C-30 °C (con el modo de gran altitud activado)

(PT) Especificacoes

Todas as especificações estão sujeitas a alteração sem aviso prévio.

Ópticas

Resolução
(MX511)
1024 x 768 XGA

(MS510)
800 x 600 SVGA

Sistema de visualização
1-CHIP DMD

Lente F/Número
F = 2.51 a 2.69,
f = 21.95 a 24.18 mm

Lâmpada
Lâmpada de 185 W

Eléctricas

Fonte de alimentação
AC100–240V, 2.9 A,
50-60 Hz (Automático)

Consumo de energia
260 W (Máx); < 1 W (Modo de Espera)

Informações mecânicas

Peso
2,5 Kg (5,5 lbs)

Terminais de saída

Saída RGB
Conector D-Sub de 15 pinos (fêmea) x 1
Altifalante
(Estéreo) 2 watt x 1
Saída do sinal de áudio
Tomada de áudio de PC x 1

Controlo

Controlo de série RS-232
9 pinos x 1
Receptor de IV x 1
USB Tipo B x 1

Terminais de entrada

Entrada de computador
Entrada RGB
Conector D-Sub de 15 pinos (fêmea) x 2

Entrada do sinal de vídeo
S-VIDEO
Porta mini DIN de 4 pinos x 1
VIDEO
Tomada RCA x 1
Entrada de sinal SD/HDTV
Tomada RCA Analógico - Componente x 3
(através de entrada RGB)
Digital-HDMI x 1
Entrada de sinal de áudio
Entrada de áudio
Tomada de áudio de PC x 1

Requisitos ambientais

Temperatura de funcionamento
0°C-40°C ao nível do mar
Humidade relativa de funcionamento
10%-90% (sem condensação)
Altitude de funcionamento
0-1499 m a 0°C-35°C
1500-3000 m a 0°C-30°C (com Modo Altitude Elevada ligado)

Specifikationer (SV)

Alla specifikationer kan ändras utan föregående meddelande.

Optik

Upplösning
(MX511)
1024 x 768 XGA

(MS510)
800 x 600 SVGA

Visningssystem
1-CHIP DMD

Linsens f-nummer
F = 2,51 till 2,69,
f = 21,95 till 24,18 mm

Lampa
185 W lampa

El

Strömförsörjning
AC100–240V, 2,9 A,
50-60 Hz (Automatiskt)

Strömförbrukning
260 W (Max); < 1 W (Viloläge)

Mekanik

Vikt
2,5 kg (5,5 lbs)

Utgångsterminaler

RGB-utgång
D-Sub 15-pin (hona) x 1
Högtalare
(Stereo) 2 watt x 1
Ljudutgång
PC ljudkontakt x 1

Kontroll

RS-232-seriekontroll
9 pin x 1
IR-mottagare x 1
USB Typ B x 1

Ingångsterminaler

Datoringång
RGB-ingång
D-Sub 15-pin (hona) x 2

Videosignalingång
S-VIDEO
Mini DIN 4-pin port x 1
VIDEO
RCA-kontakt x 1
SD/HDTV-signalingång
Analog - Komponent RCA-kontakt x 3
(via RGB-ingång)
Digital-HDMI x 1
Ljudingång
Ljud in
PC ljudkontakt x 1

Miljökrav

Driftstemperatur
0°C-40°C vid havsytan
Relativ driftsfuktighet
10-90 % (utan kondensation)
Driftshöjd
0-1499 m vid 0°C-35°C
1500-3000 m vid 0°C-30°C (med High Altitude Mode on)

(RU) Технические характеристики

Все характеристики могут быть изменены без предварительного уведомления.

Оптические характеристики

Разрешение
(MX511)
1024 x 768 XGA

(MS510)
800 x 600 SVGA

Проекционная система
Однокристалльное цифровое микрозеркальное устройство (DMD)

Объектив, фокусное расстояние
F = от 2,51 до 2,69;
f = от 21,95 до 24,18 мм

Лампа
Лампа 185 Вт

Электрические характеристики

Блокпитания
100–240 В переменного тока; 2,9 А; 50–60 Гц (автоматический)

Энергопотребление
260 Вт (макс.); < 1 Вт (режим ожидания)

Механические характеристики

Вес
2,5 кг (5,5 фунта)

Выходные разъемы

Выход RGB
D-Sub (15-контактов, гнездо) – 1 шт.
Динамик
(стерео), 2 Вт – 1 шт.
Выход аудиосигналов
гнездо ПК-аудио – 1 шт.

Управление

Управление через последовательный порт RS-232
(9 контактов) – 1 шт.
ИК-приемник – 1 шт.
USB (тип B) – 1 шт.

Входные разъемы

Вход компьютера
Вход RGB
D-Sub (15-контактов, гнездо) – 2 шт.

Вход видеосигнала
S-VIDEO
Порт мини-DIN (4-контакта) x 1 шт.
VIDEO
гнездо RCA – 1 шт.
Вход сигнала SD/HDTV
гнездо RCA аналогового компонентного видеосигнала – 3 шт.
(через вход RGB)
Цифровой-HDMI – 1 шт.
Вход аудиосигналов
Аудиовход
гнездо ПК-аудио – 1 шт.

Требования к окружающей среде

Рабочая температура
0°C-40°C на уровне моря
Отн. влажность при эксплуатации
от 10% до 90% (без конденсации)
Высота над уровнем моря при эксплуатации
от 0 до 1499 м при 0°C-35°C
от 1500 до 3000 м при 0°C-30°C (при включенном режиме большой высоты над уровнем моря)

Specificaties

(NL)

Alle specificaties kunnen zonder voorafgaande kennisgeving worden gewijzigd.

Optische specificaties

Resolutie
(MX511)
1024 x 768 XGA

(MS510)
800 x 600 SVGA

Weergavesysteem
1-CHIP DMD

Lens F/waarde
F = 2n51 tot 2,69,
f = 21,95 tot 24,18 mm

Lamp
Lamp van 185 W

Elektrische specificaties

Voeding
AC100–240V, 2,9 A,
50-60 Hz (automatisch)

Stroomverbruik
260 W (max); < 1 W (stand-by)

Mechanische specificaties

Gewicht
2,5 Kg (5,5 lbs)

Uitgangen

RGB-uitgang
D-Sub 15-pins (vrouwelijk) x 1
Luidspreker
(Stereo) 2 watt x 1
Audiosignaaluitgang
Pc-audio-aansluiting x 1

Besturing

Seriële bediening via RS-232
9-pins x 1
IR-ontvanger x 1
USB-type B x 1

Ingangen

Computeringang
RGB-ingang
D-Sub 15-pins (vrouwelijk) x 2

Videosignaalingang
S-VIDEO
Mini DIN 4-pins poort x 1
VIDEO
RCA-stekker x 1
SD/HDTV-signaalingang
Analoge - Component RCA-aansluiting x 3
(via RGB-ingang)
Digitaal-HDMI x 1
Audiosignaalingang
Audio-ingang
Pc-audio-aansluiting x 1

Omgevingsfactoren

Bedrijfstemperatuur
0°C-40°C op zeeniveau
Relatieve vochtigheid in bedrijf
10%-90% (zonder condensatie)
Bedrijfshoogte
0-1499 m bij 0°C-35°C
1500-3000 m bij 0°C-30°C (met modus Grote hoogte aan)

Dane techniczne

Wszystkie specyfikacje mogą ulec zmianie bez powiadomienia.

Parametry optyczne

Rozdzielczość
(MX511)
1024 x 768 XGA

(MS510)
800 x 600 SVGA

System wyświetlacza
1-CHIP DMD

Jasność obiektywu
F = 2,51 do 2,69,
f = 21,95 do 24,18 mm

Lampa
Lampa 185 W

Parametry elektryczne

Zasilanie
Prąd zmienny 100–240V, 2,9 A,
50-60 Hz (Automatyczna)

Zużycie energii
260 W (Maks.); < 1 W (Wstrzymanie)

Parametry mechaniczne

Ciężar
2,5 kg (5,5 funta)

Złącza wyjścia

Wyjście RGB
15-pinowe D-Sub (żeńskie) x 1
Głośnik
(Stereo) 2 wat x 1
Wyjście sygnału audio
Gniazdo audio PC x 1

Sterowanie

Port szeregowy RS-232
9 pinowe x 1
Odbiornik podczerwieni x 1
USB Typ B x 1

Złącza wejścia

Wejście komputerowe
Wejście RGB
15-pinowe D-Sub (żeńskie) x 2

Wejście sygnału wideo
S-VIDEO
4-pinowy port Mini DIN x 1
VIDEO
Gniazdo RCA x 1
Wejście sygnału SD/HDTV
Analogowy - Gniazdo Component RCA x 3
(przez wejście RGB)
Cyfrowe-HDMI x 1
Wejście sygnału audio
Wejście audio
Gniazdo audio PC x 1

Wymagania środowiskowe

Temperatura pracy
0°C-40°C na poziomie morza
Względna wilgotność pracy
10%-90% (bez kondensacji)
Wysokość pracy
0-1499 m przy 0°C-35°C
1500-3000 m przy 0°C-30°C (z włączonym trybem High Altitude [Duża wysokość])

Spesifikasyonlar (TR)

☞ **Tüm spesifikasyonlar, haber verilmeden değiştirilebilir.**

Optik

Çözünürlük
(MX511)
1024 x 768 XGA

(MS510)
800 x 600 SVGA

Görüntü sistemi
1-CHIP DMD

Lens F/Numarası
F = 2,51 - 2,69,
f = 21,95 - 24,18 mm

Lamba
185 W lamba

Elektrik

Güç kaynağı
AC100–240V, 2,9 A,
50-60 Hz (Otomatik)

Güç tüketimi
260 W (Maks.); < 1 W (Bekleme)

Mekanik

Ağırlık
2,5 Kg (5,5 lbs)

Çıkış terminalleri

RGB çıkışı
D-Sub 15-pimli (dişi) x 1
Hoparlör
(Stereo) 2 watt x 1
Ses sinyali çıkışı
Bilgisayar sesi jakı x 1

Denetim

RS-232 seri kumanda
9 pim x 1
IR alıcısı x 1
USB Tür B x 1

Giriş terminalleri

Bilgisayar girişi
RGB girişi
D-Sub 15-pimli (dişi) x 2

Video sinyali girişi
S-VIDEO
Mini DIN 4-pimli bağlantı noktası x 1
VIDEO
RCA jak x 1
SD/HDTV sinyal girişi
Analog - Komponent RCA jak x 3 (RGB girişinden)
Dijital-HDMI x 1
Ses sinyali girişi
Ses girişi
Bilgisayar sesi jakı x 1

Çevresel Gereklilikler

İşletim sıcaklığı
0Deniz seviyesinde °C-40°C
İşletim bağıl nemi
%10-%90 (yoğuşmasız)
İşletim rakımı
0°C-35°C'de 0-1499 m
0°C-30°C (Yüksek Yer Modu açık) 1500-3000 m

Technické údaje

Veškeré technické údaje se mohou změnit bez předchozího upozornění.

Optické parametry

Rozlišení
(MX511)
1024 x 768 XGA

(MS510)
800 x 600 SVGA

Systém zobrazování
Jednoèipový DMD

Clonové èíslo objektivu
F = 2,51 až 2,69,
f = 21,95 až 24,18 mm

Lampa
Lampa 185 W

Elektrické parametry

Napájecí zdroj
100–240 V~, 2,9 A,
50-60 Hz (automaticky)

Pøíkon
260 W (max); < 1 W (pohotovostní stav)

Mechanické parametry

Hmotnost
2,5 kg

Výstupní terminály

RGB výstup
D-Sub 15 hrotù (samice) x 1
Reproduktor
(Stereo) 2 W x 1
Výstup zvukového signálu
PC audio konektor x 1

Ovládání

Konektor RS-232 (sériové dálkové ovládání)
9 hrotù x 1
Infraèervený pøijímaè
USB Typ B x 1

Vstupní terminály

Vstup signálu z poèítaèe
Vstup RGB
D-Sub 15 hrotù (samice) x 2

Vstup video signálu
S-VIDEO
Mini DIN 4-hrotový port x 1
VIDEO
RCA konektor x 1
Vstup signálu SD/HDTV
Analogový - komponentní RCA konektor x 3
(pøes vstup RGB)
Digitální-HDMI x 1
Vstup zvukového signálu
Zvuk vstup
PC audio konektor x 1

Požadavky z hlediska životního prostøedí

Provozní teplota
0°C-40°C na úrovni moøe
Provozní relativní vlhkost
10%-90% (bez kondenzace)
Provozní nadmoøská výška
0-1499 m pøi 0°C-35°C
1500-3000 m pøi 0°C-30°C (se zapnutým vysokohorským režimem)

รายละเอียดทางด้านเทคนิค

(TH)

รายละเอียดทางด้านเทคนิคทั้งหมดอาจเปลี่ยนแปลงได้โดยไม่ต้องแจ้งให้ทราบล่วงหน้า

ระบบออปติค

ความละเอียด

(MX511)

1024 x 768 XGA

(MS510)

800 x 600 SVGA

ระบบแสดงภาพ

1-CHIP DMD

F/Number ของเลนส์

F = 2.51 ถึง 2.69,

f = 21.95 ถึง 24.18 มม.

หลอดไฟ

หลอดไฟขนาด 185 W

ระบบไฟ

แหล่งจ่ายไฟ

AC100–240V, 2.9 A,

50-60 Hz (อัตโนมัติ)

การสิ้นเปลืองพลังงาน

260 W (สูงสุด); < 1 W (สแตนด์บาย)

ตัวเครื่อง

น้ำหนัก

2.5 กก. (5.5 ปอนด)

ขั้วต่อเอาต์พุต

สัญญาณออก RGB

D-Sub 15 พิน (ตัวเมีย) x 1

ลำโพง

(สเตอริโอ) 2 วัตต์ x 1

เอาต์พุตสัญญาณเสียง

แจ็คเสียง PC x 1

การควบคุม

การควบคุมอนุกรม RS-232

9 พิน x 1

ตัวรับสัญญาณ IR x 1

USB ชนิด B x 1

ขั้วต่ออินพุต

ช่องเสียบสัญญาณเข้าจากคอมพิวเตอร์

ช่องเสียบสัญญาณเข้า RGB

D-Sub 15 พิน (ตัวเมีย) x 2

สัญญาณเข้าวิดีโอ

S-VIDEO

พอร์ต มินิ DIN 4 พิน x 1

VIDEO

แจ็ค RCA x 1

สัญญาณเข้า SD/HDTV

อนาล็อก - แจ็คคอมโพเนนต์ RCA x 3

(ผ่านอินพุต RGB)

ดิจิตอล-HDMI x 1

อินพุตสัญญาณเสียง

เสียงเข้า

แจ็คเสียง PC x 1

ข้อกำหนดของสภาพแวดล้อมการทำงาน

อุณหภูมิการทำงาน

0°C-40°C ที่ระดับน้ำทะเล

ความชื้นสัมพัทธ์ในการทำงาน

10%-90% (ไม่กลั่นตัว)

ระดับความสูงในการทำงาน

0-1499 ม. ที่ 0°C-35°C

1500-3000 ม. ที่ 0°C-30°C

(เมื่อเปิดโหมดพื้นที่สูง)

(TC) 規格

☞ 所有規格如有變更，恕不另行通知。

光學

解析度
(MX511)
1024 x 768 XGA

(MS510)
800 x 600 SVGA

顯示系統
1-CHIP DMD

鏡頭焦距 / 編號
F = 2.51 至 2.69，
f = 21.95 至 24.18 mm

燈泡
185 瓦燈泡

電子

電源供應
AC100~240V，2.9 A，
50-60 Hz (自動)

耗電量
260 W (最大)，< 1 W (待機)

機械

重量
2.5 公斤（5.5 磅）

輸出端子

RGB 輸出
D-Sub 15 針（母端）x 1
揚聲器
(立體聲) 2 瓦 x 1
音訊訊號輸出
PC 音訊插孔 x 1

控制

RS-232 序列控制
9 針腳 x 1
紅外線接收器 x 1
USB B 型 x 1

輸入端子

電腦輸入
RGB 輸入
D-Sub 15 針（母端）x 2

視訊訊號輸入
S-VIDEO
Mini DIN 4 針連接埠 x 1
VIDEO
RCA 插孔 x 1
SD/HDTV 訊號輸入
類比－色差視訊 RCA 插孔 x 3
（透過 RGB 輸入）
數位 -HDMI x 1
音訊訊號輸入
音訊輸入
PC 音訊插孔 x 1

環境需求

操作溫度
0°C-40°C、海平面
操作相對溼度
10%-90% （未凝結）
操作海拔
在 0°C-35°C 為 0-1499 m
在 0°C-30°C 為 1500-3000m（啟動高海拔模式）

规格 (SC)

所有规格如有更改，恕不另行通知。

光学

分辨率
(MX511)
1024 x 768 XGA

(MS510)
800 x 600 SVGA

显示系统
1-CHIP DMD

镜头焦点 / 编号
F = 2.51 – 2.69,
f = 21.95 – 24.18 mm

灯泡
185 W 灯泡

电气

电源
AC100~240V, 2.9 A,
50-60 Hz （自动）

功耗
260W （最大）；< 1W （待机）

机械

重量
2.5 千克 (5.5 磅)

输出端子

RGB 输出
D-sub 15- 针 (母) x 1
扬声器
（立体声） 2W x 1
音频信号输出
PC 音频插孔 x 1

控制

RS-232 串口控制器
9 针 x 1
红外线接收器 x 1
USB B 型 x 1

输入端子

电脑输入
RGB 输入
D-sub 15- 针 (母) x 2

视频信号输入
S-VIDEO
Mini DIN 4- 针端口 x 1
VIDEO
RCA 插口 x 1
SD / HDTV 信号输入
模拟 - 分量视频 RCA 插口 x 3
(通过 RGB 输入)
数字 -HDMI x 1
音频信号输入
音频输入
PC 音频插孔 x 1

环境要求

操作温度
0°C-40°C （海平面）
工作相对湿度
10%-90%(无冷凝)
操作高度
0-1499 m （0°C-35°C）
1500-3000 m （0°C-30°C，开启高海拔模式）

(JA) 仕様

仕様はすべて予告なしに変更されることがあります。

光学

解像度

(MX511)

1024 x 768 XGA

(MS510)

800 x 600 SVGA

表示システム

1-CHIP DMD

レンズ F/ 番号

F = 2.51 から 2.69,

f = 21.95 から 24.18 mm

ランプ

185 W ランプ

電気仕様

電 源

AC100ñ240V, 2.9 A,

50-60 Hz (自動)

消費電力

260 W (最大); < 1 W (スタンバイ)

機械仕様

重量

2.5 Kg (5.5 lbs)

出力端末

RGB 出力

D-Sub 15 ピン (メス) x 1

スピーカー

(ステレオ) 2 ワット x 1

オーディオ信号出力

PC オーディオジャック x 1

コントロール

RS-232 シリアルコントロール

9 ピン x 1

IR レシーバ x 1

USB タイプ B x 1

入力端末

コンピュータ入力

RGB 入力

D-Sub 15 ピン (メス) x 2

ビデオ信号入力

S-VIDEO

Mini DIN 4 ピンポート x 1

VIDEO

RCA ジャック x 1

SD/HDTV 信号入力

アナログ - コンポーネント RCA ジャック x 3

(RGB 入力経由)

デジタル -HDMI x 1

オーディオ信号入力

オーディオ入力

PC オーディオジャック x 1

使用環境条件

動作温度範囲

海面水位にて 0°C-40°C

操作時の相対湿度

10%-90% (結露なし)

動作高度

0°C-35°C にて 0-1499 m

0°C-30°Cにて1500-3000 m (高地対応モードオンにて)

☞ 모든 사양은 사전 통보 없이 변경될 수 있습니다 .

광학 사양

해상도
(MX511)
1024 x 768 XGA

(MS510)
800 x 600 SVGA

디스플레이 시스템
1-CHIP DMD

렌즈 F/ 번호
F = 2.51 ~ 2.69,
f = 21.95 ~ 24.18 mm

램프
185 W 램프

전기 사양

전원
AC100~240V, 2.9A,
50-60Hz(자동)

소비 전력
260W(최대), <1W(대기 전력)

기계 사양

무게
2.5 Kg (5.5 lbs)

출력 단자

RGB 출력 단자
D-Sub 15 핀 (암) 1 개
스피커
(스테레오) 2W 1 개
오디오 신호 출력
PC 오디오 잭 1 개

제어

RS-232 직렬 컨트롤
9 핀 1 개
IR 수신기 1 개
USB 유형 B 1 개

입력 단자

컴퓨터 입력 단자
RGB 입력 단자
D-Sub 15 핀 (암) 2 개

비디오 신호 입력 단자
S- 비디오
미니 DIN 4 핀 포트 1 개
VIDEO
RCA 잭 1 개
SD/HDTV 신호 입력 단자
아날로그 – 컴포넌트 RCA 잭 3 개
(RGB 입력을 통해 연결)
디지 –-HDMI 1 개
오디오 신호 입력
오디오 입력
PC 오디오 잭 1 개

환경 요건

작동 온도
0 해발 기준 좧 -40°C
작동 습도
10%-90%(비응축)
고도
0-1499m(0°C-35°C)
1500-3000m(0°C-30°C)(높게 모드 사용)

المواصفات

جميع المواصفات عرضة للتغيير دون إخطار.

المواصفات الضوئية

الدقة

(MX511)

١٠٢٤ × ٧٦٨ بدرجة نقاء XGA

(MS510)

٨٠٠ × ٦٠٠ بدرجة نقاء SVGA

نظام العرض

DMD1-CHIP

البعد/الرقم البؤري (F)

التركيز البؤري= ٢,٥١ حتى ٢,٦٩

التركيز البؤري=٢١,٩٥ حتى ٢٤,١٨ مللم

المصباح

مصباح ١٨٥ وات

المواصفات الكهربائية

مصدر الطاقة

تيار متردد ١٠٠-٢٤٠ فولت، ٢.٩ أمبير،

٥٠-٦٠هرتز (تلقائي)

استهلاك الطاقة

٢٦٠ وات (حد أقصى)، < ١وات (في وضع الاستعداد)

المواصفات الميكانيكية

الوزن

٢,٥ كيلوجرام (٥,٥ رطل)

الوحدات الطرفية للخرج

خرج RGB

وحدة خرج طرفية واحدة نوع ١٥ D-Sub دبوس (أنثى)

مكبرات الصوت

(استريو) ٢ وات × ١

منفذ خرج إشارة الصوت

مقبس صوت بجهاز الكمبيوتر الشخصي × ١

التحكم

تحكم تسلسلي RS-232

جهاز استقبال

يعمل بالأشعة تحت الحمراء ٩ إبرة

USB من النوع B

وحدات الإدخال الطرفية

دخل الكمبيوتر

دخل RGB

وحدتان طرفيتان من (D-Sub) نوع ١٥ دبوس (أنثى)

دخل إشارة الفيديو

S-VIDEO (الفيديو فائق الجودة)

منفذ Mini DIN ذو أربع ابر

VIDEO (فيديو)

مقبس RCA

دخل إشارة SD/HDTV

مقبس قياسي مكون RCA × ٣

(من خلال وحدة إدخال RGB)

HDMI رقمي ١,٣ فولت x ١

وحدة إدخال إشارة الصوت

صوت مدمج

مقبس صوت بجهاز الكمبيوتر الشخصي × ١

المتطلبات البيئية

درجة حرارة التشغيل

٠ درجة-٤٠ درجة مئوية عند مستوى سطح البحر

الرطوبة النسبية عند التشغيل

١٠%-٩٠% (بدون تكثيف)

ارتفاع التشغيل

ارتفاع من ٠ إلى ١٤٩٩ متراً وعند درجة حرارة من

٠ درجة-٣٥ درجة مئوية

١٥٠٠-٣٠٠٠ م في ٠ درجة-٣٠ درجة (مع تشغيل

وضع المرتفعات)

En For further information, please refer to the enclosed user manual.

Fr Pour plus d'informations, veuillez vous référer au Guide Utilisateur livré.

De Für weitere Informationen beziehen Sie sich bitte auf das mitgelieferte Benutzerhandbuch.

It Per maggiori informazioni si prega di fare riferimento al Manuale Utente allegato.

Es Para obtenre más información, consulte la Guía del usuario adjunta.

Pt Para mais informações, consulte o manual do utilizador incluído.

Sv Mer information finns i den medföljande användarhandboken.

Ru Более подробно см. руководс тво пользователя, поставляемое в комплекте.

Nl Raadpleeg voor meer informatie de meegeleverde handleiding.

Pl Więcej informacji znajduje się w załączonym podręczniku użytkownika.

Tr Daha fazla bilgi için lütfen ekteki kullanım kılavuzuna bakın.

Cs Další informace si prosím vyhledejte v přiložené uživatelské příručce.

Th โปรดดูข้อมูลเพิ่มเติมในคู่มือผู้ใช้ที่ให้มา

Tc 若需要進一步的詳細資料，請參考隨機所附的使用手冊。

Sc 若需进一步信息，请参考随机所附的用户指南。

Ja 詳細については、付属の ユーザーズ ガイドを参照 してください

Ko 좀 더 자세한 정보는, 첨 부된 사용 설명서를 참조 하십시오.

Ar لمزيد من المعلومات، يُرجى الرجوع إلى دليل المستخدم المرفق.

BenQ.com

© 2010 BenQ Corporation.
All rights reserved. Rights of modification reserved.

P7Q39-4000-00
P/N:4J.J3S01.001